ООО «МЕТАЛЛИСТ»

352430, Россия, Краснодарский край, г. Курганинск, Родниковское шоссе 1,
тел./факс: (861-47) 2-24-13, 2-98-12; e-mail: metallict@inbox.ru, www.metallict.ru

Производим и реализуем вентиляторы ВЦП 6-45, ВЦП 7-40, ВРП 115-45, ВЦ 14-46, ВР 80-75 и др
Циклоны различны типов ЦОЛ, ЦН-15, ЦОК, СИОТ, батарейные установки циклонов 4БЦЩ и другие

Вентилятор АВД-3,5
(ВР240-26-3,15)

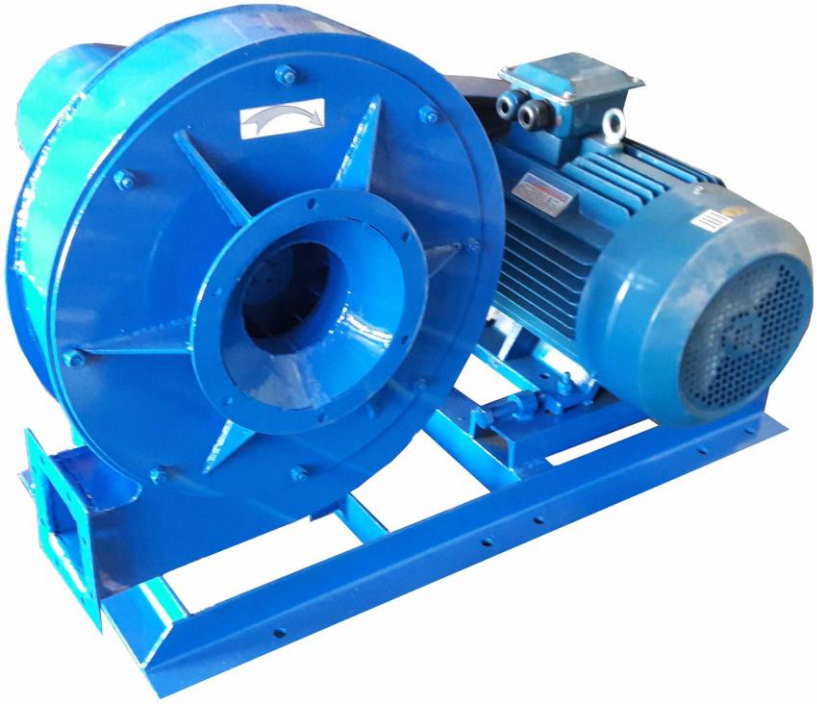

ОБЩИЕ СВЕДЕНИЯ:
- высокого давления;
- одностороннего всасывания;
- корпус спиральный поворотный;
- количество лопаток - 12;
- направление вращения - правое и левое.

НАЗНАЧЕНИЕ:
Вентилятор радиальный высокого давления серии АВД-3,5 (ВР240-26-3,15) применяются для подачи сжатого атмосферного воздуха в форсунку сжигания жидкого топлива в зерносушилках, в системах кондиционирования и вентиляции производственных и общественных зданий; и для других производственных и санитарно-технических целей.

ВАРИАНТЫ ИЗГОТОВЛЕНИЯ:
- общего назначения из углеродистой стали (С);
- коррозионностойкие из нержавеющей стали (К1);
- взрывозащищенные из разнородных металлов (В1);
- общего назначения теплостойкие до 200°С из углеродистой стали (СЖ2);
- изготавливаются исполнение 1 (на валу двигателя) или исполнение 5 (ременный привод) по ГОСТ 5976-90;
- Вентилятор радиальный изготавливают правого и левого вращения.

Схемы положений корпуса вентилятора
(вид со стороны патрубка)

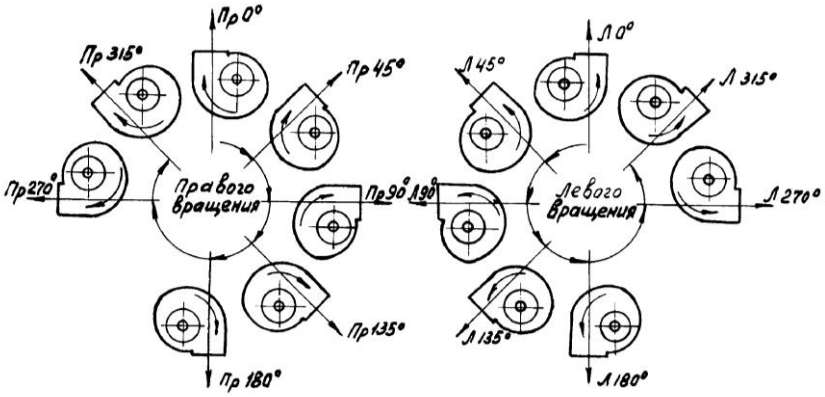

УСЛОВИЯ ЭКСПЛУАТАЦИИ:

- Вентилятор АВД-3,5 (ВР240-26-3,15) предназначен для перемещения воздуха и других невзрывоопасных газопаровоздушных сред, не вызывающих ускоренной коррозии углеродистой стали;
- Содержание пыли и других твердых примесей не более 100 мг/м3;
- Вентилятор применяется в условиях умеренного (У) климата 3-й категории размещения и тропического (Т) климата 2-й категории размещения по ГОСТ 15150-69.

ТЕХНИЧЕСКИЕ ХАРАКТЕРИСТИКИ ВЕНТИЛЯТОРА АВД-3,5 (ВР240-26-3,15)

Обозначение	Исполнение	Мощность двигателя, кВт	Частота вращения двигателя, об/мин	Частота вращения рабочего колеса, об/мин	Производительность, 103м3/ч	Полное давление, Па	Масса без двигателя, кг ±5%	Масса с двигателем, кг ±5%
ВР240-26-3,15 (АВД-3,5)	1	2,2	3000	2820	0,37-1,46	2523-1652	31	46
		3	3000	2820	0,37-1,46	2523-1652	32	49
		4	3000	2820	0,37-1,46	2523-1652	32	54
	5	4	3000	3500	0,46-1,81	3886-2545	86	108
			3000	3700	0,48-1,64	4342-3308	86	108
		5,5	3000	4000	0,52-1,94	5075-3580	87	118
		7,5	3000	4400	0,58-2,19	6141-4220	91	142
			3000	4500	0,59-2,11	6423-4700	92	143
			3000	4700	0,62-1,94	7007-5700	92	143
		11	3000	5100	0,67-2,4	8250-6000	94	172
			3000	5200	0,68-2,31	8577-6533	95	173
			3000	5400	0,71-2,15	9250-7800	95	173
		15	3000	5500	0,72-2,75	9595-6500	102	218
			3000	5700	0,75-2,61	10306-7750	103	219
			3000	6000	0,79-2,36	11419-9800	104	220
		18,5	3000	5700	0,75-2,95	10306-6750	105	230
			3000	6000	0,79-2,9	11419-8000	108	233
		22	3000	6000	0,79-3,11	11419-7480	113	260

АЭРОДИНАМИЧЕСКИЕ ХАРАКТЕРИСТИКИ ВЕНТИЛЯТОРОВ РАДИАЛЬНЫХ АВД-3,5 (ВР-240-26-3,15) исполнение 1

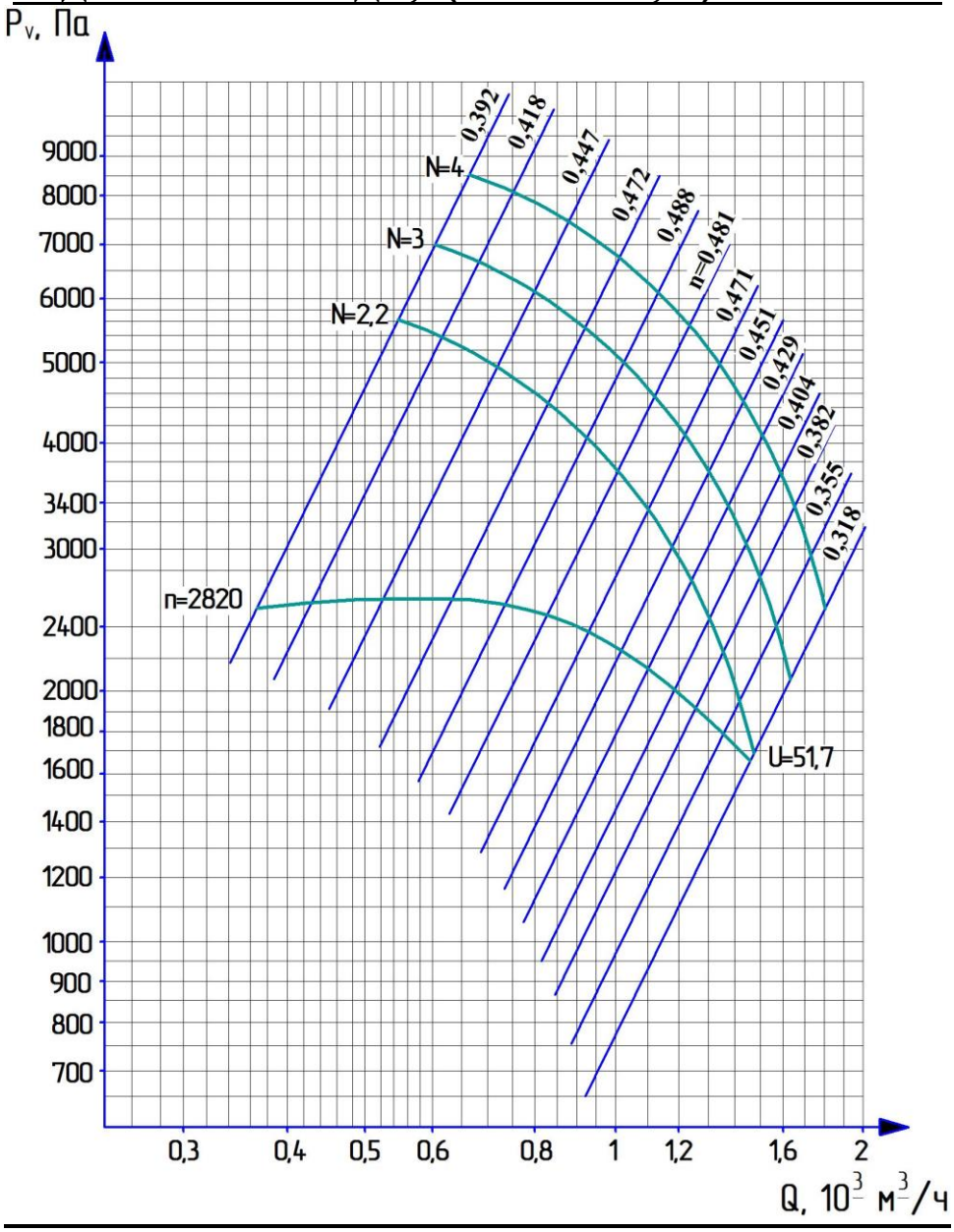

АЭРОДИНАМИЧЕСКИЕ ХАРАКТЕРИСТИКИ ВЕНТИЛЯТОРОВ РАДИАЛЬНЫХ АВД-3,5 (ВР-240-26-3,15) исполнение 5

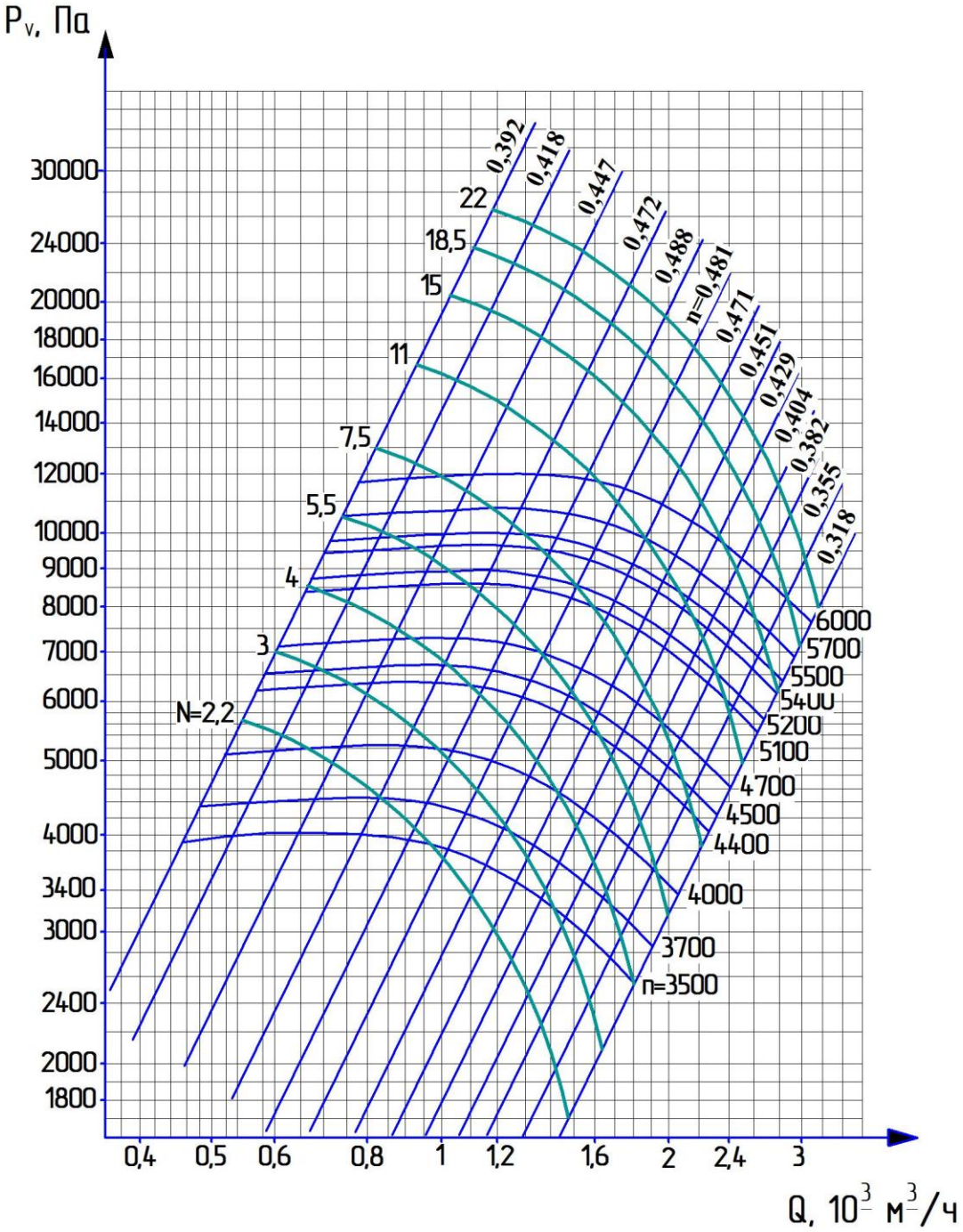

Конструктивная схема вентилятора АВД 3,5 исп. 1

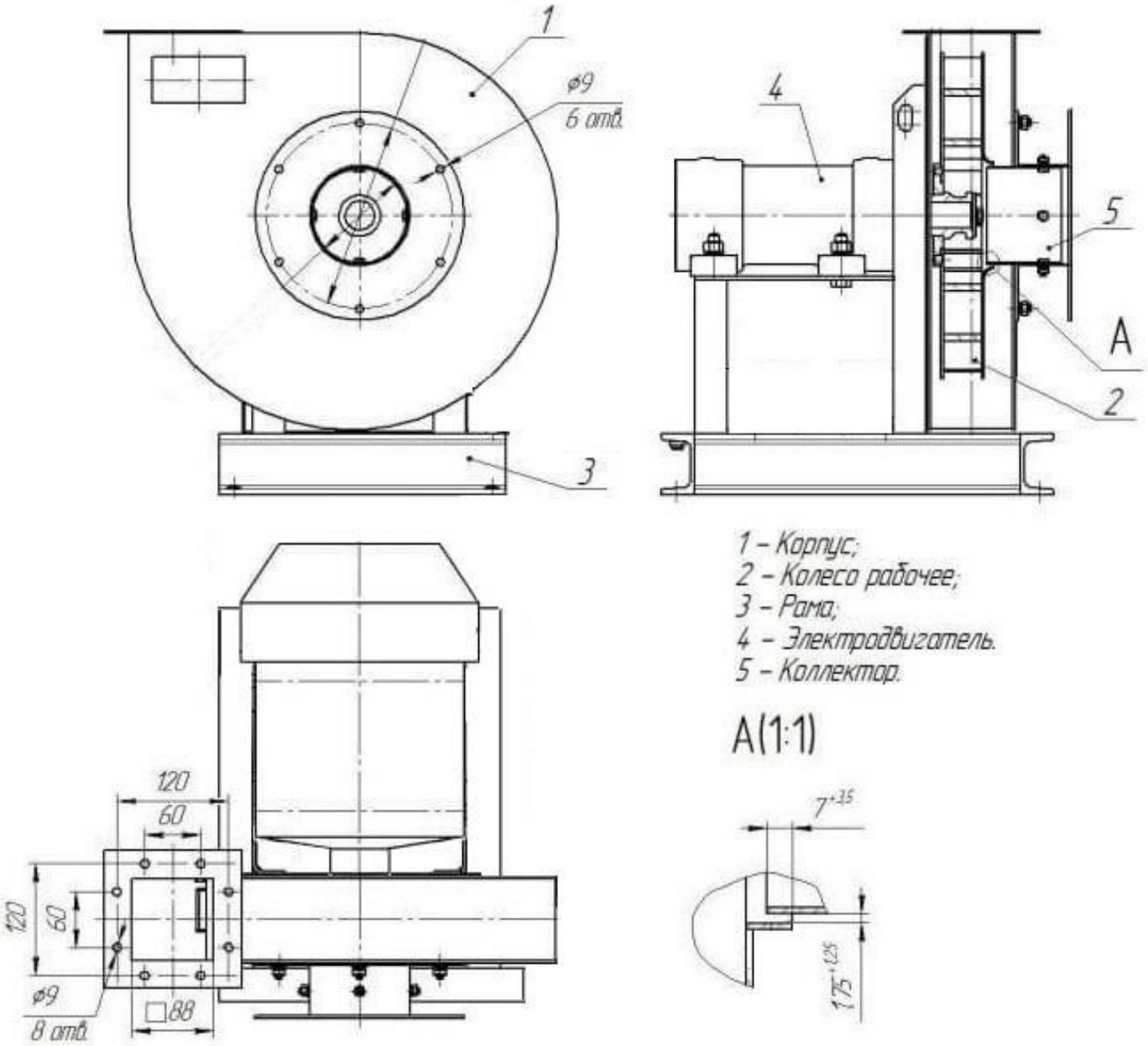
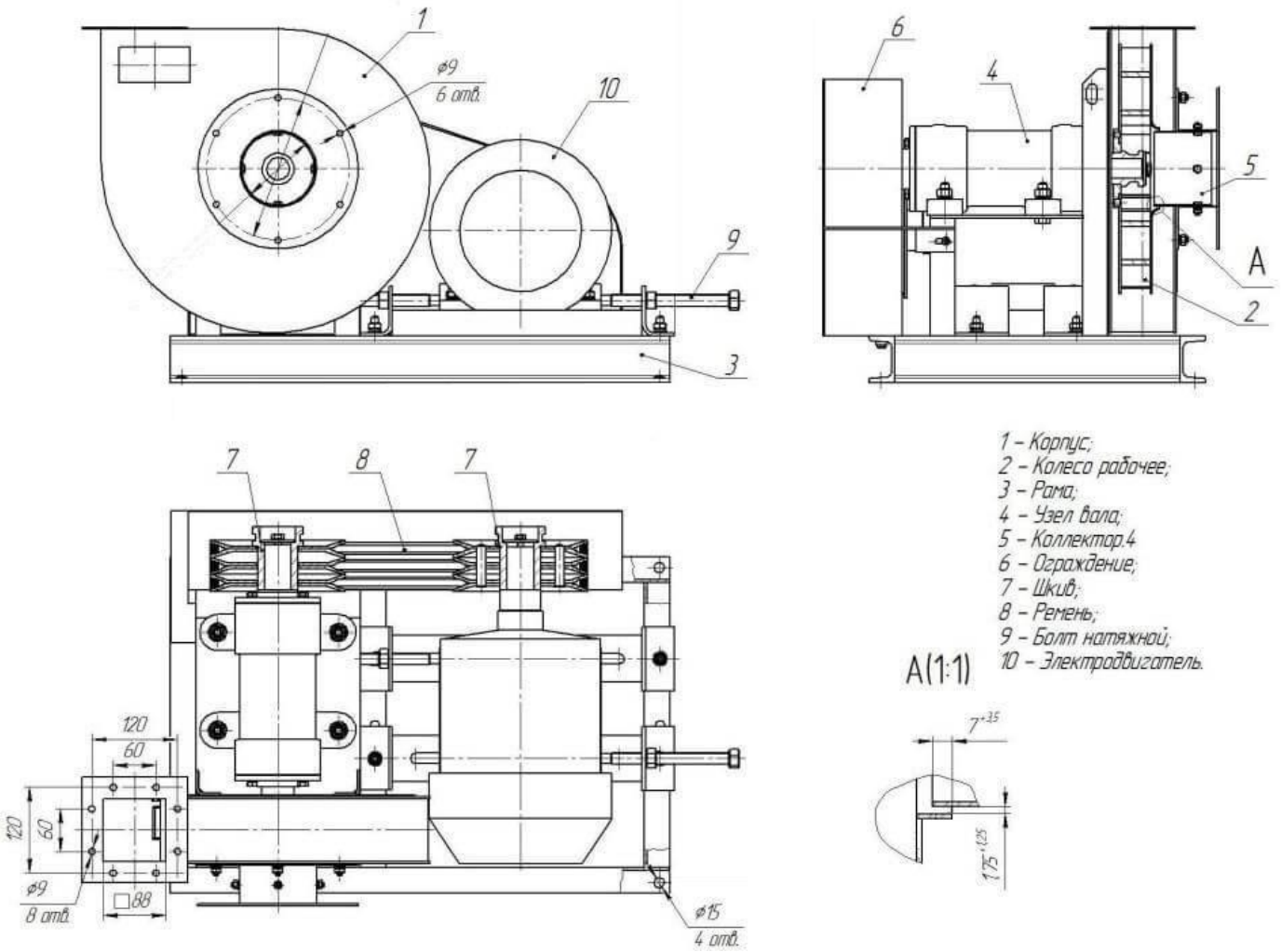
Конструктивная схема вентилятора АВД 3,5 исп. 5